DOREL GERMANY GmbH
Lintgasse 9
50667 Köln
DEUTSCHLAND

Dorel France
S.A. Z.I./9 bd du Poitou
F-49309 Cholet Cedex

Fabricado em China / Hecho en China / Fabbricato in Cina / Made in China / Hergestellt in China

www.safety1st.com
06/21
©2013 Safety 1st Inc.

0142420010 2420431430

Safety 1ST

U-Pressure Fit
Quick Close +

2420431430

ES - Barrera a presión
IT - Barriera a pressione
PT - Grade de proteção para criança
GB - Pressure fit gate
DE - Türschutzgitter zum Klemmen

min 73cm - max 80cm
(+extension(s): max 94cm)

ES • IMPORTANTE! LEA TODAS LAS INSTRUCCIONES CON ATENCIÓN ANTES DE USAR LA PUERTA Y GUÁRDELAS COMO REFERENCIA FUTURA

IT • IMPORTANTE! LEGGERE ATTENTAMENTE TUTTE LE ISTRUZIONI PRIMA DELL'USO E CONSERVARLE PER CONSULTAZIONE FUTURA

Warranty

Our 24 months warranty reflects our confidence in the high quality of our design, engineering, production and product performance. We confirm that this product was manufactured in accordance with the current European safety requirements and quality standards which are applicable to this product, and that this product is free from defects on materials and workmanship at the time of purchase. Under the conditions mentioned herein, this warranty may be invoked by consumers in the countries where this product has been sold by a subsidiary of the Dorel Group or by an authorized dealer or retailer.

Our 24 months warranty covers all manufacturing defects in materials and workmanship when used in normal conditions and in accordance with our user manual for a period of 24 months from the date of the original retail purchase by the first end-user customer. To request repairs or spare parts under our warranty for defects in materials and workmanship you must present your proof of purchase, made within the 24 months preceding the service request.

Our 24 months warranty does not apply to defects caused by normal wear and tear, damage caused by accidents, abusive use, negligence, fire, liquid contact or other external cause, damage which is the consequence of failing to comply with the user manual, damage caused by use with another product, damage caused by service by anyone who is not authorized by us, or if the product is stolen or if any label or identification number has been removed from the product or has been changed. Examples of normal wear and tear include wheels and fabric worn down by regular use and the natural breakdown of colors and materials due to normal aging of the product.

What to do in case of defects:
Should problems or defects arise, your first point of contact is the authorized dealer or retailer recognized by us. Our 24 months warranty is recognized by them (1). You must present your proof of purchase, made within the 24 months preceding the service request. It is easiest if you get your service request pre-approved by us. If you submit a valid claim under this warranty, we may request that you return your product to the authorized dealer or retailer recognized by us or that you ship the product to us in accordance with our instructions. We will pay for shipment and for return freight if all instructions are followed. Damage and/or defects not neither covered by our warranty nor by the legal rights of the consumer and/or damage and/or defects on with respect to products that are not covered by our warranty can be handled at a reasonable fee.

Rights of the consumer:
A consumer has legal rights pursuant to applicable consumer legislation, which may vary from country to country. The rights of the consumer under applicable national legislation are not affected by this warranty.

This warranty is provided by Dorel Netherlands. We are registered in The Netherlands under company number 17060920. Our trading address is Korendijk 5, 5704 RD Helmond, The Netherlands, and our postal address is P.O. Box 6071, 5700 ET Helmond, The Netherlands.

The names and address details of other subsidiaries of the Dorel group can be found on the last page of this manual and on our website for the brand concerned.

(1) Products purchased from retailers or dealers that remove or change labels or identification numbers are considered unauthorized. Products purchased from unauthorized retailers are also considered unauthorized. No warranty applies to these products since the authenticity of these products cannot be ascertained.

General instructions

- Safety barrier with manual closing system
- WARNING - Incorrect installation can be dangerous.
- Note: this safety barrier is for domestic use only.
- The Safety 1st Quick Close+ barrier meets stringent safety requirements when fitted correctly between two solid surfaces. Fits openings min. 73cm up to 80cm without extensions.
- Can be extended to up to 94 cm by using 2 separate 7cm long extensions. A maximum of 2 extensions are recommended for each barrier.
- Never use as a window barrier.
- Safety barrier has been designed for use with children up to 24 months of age.
- Safety barrier conforms to EN 1930:2011.

WARNINGS:

WARNING: The position of the safety barrier in relation to the stairs may have an adverse effect on your child's safety.

WARNING: If the safety barrier is used at the top of the stairs, it should not be positioned below the top level.

WARNING: If the safety barrier is used at the bottom of the stairs, it should be positioned at the front of the lowest tread possible

WARNING: Never use without wall cups.

WARNING: Incorrect installation can be dangerous.

WARNING: Do not use the safety barrier if any components are damaged or missing.

WARNING: The safety barrier must not be fitted across windows.

WARNING: stop using the safety gate when your child is able to climb up it.

WARNING: Check that the safety barrier is correctly closed.

WARNING: Mind the bottom bar when using the gate.

WARNING: Do not use the safety barrier if any components are damaged or missing."

WARNING: The safety barrier must not be fitted across windows.

- Make sure that the wall, door frame or stairpost to which you are fixing the barrier is strong, rigid and has an even, grease free surface.
- Complies with EN 1930:2011. This does not address products designed to use across window openings.
- Designed for children from 6 months up to 24 months only, due to the danger of older children climbing over the barrier.
- Do not allow your child to pull on, or attempt to climb over the barrier.
- Once fitted in place the barrier should be checked regularly to ensure that it is properly fixed and secure.
- The gate should be checked periodically for general condition with particular references to the security of attachments and operation of locking devices.
- If the barrier is in an accident do not use it again.
- Correct additional and replacement parts and extensions should only be obtained from Dorel France.
- Do not use the extensions in another configuration than those recommended by the manufacturer

Cleaning Instructions:

To clean wipe with a damp cloth and dry thoroughly. Do not use abrasive cleaners. Do not immerse in water.

PT • IMPORTANTE! LEIA TODAS AS INSTRUÇÕES COM ATENÇÃO ANTES DE UTILIZAR E GUARDE-AS PARA CONSULTAR NO FUTURO

GB • IMPORTANT! READ AND FOLLOW THESE INSTRUCTIONS CAREFULLY AND KEEP FOR FUTURE REFERENCE.

2420431430_quickclose+_lidl_manual_LB5.indd Druckbogen 3 von 14 - Seiten (26, 3)

18.06.21 09:29

DE • WICHTIG! VOR DER MONTAGE ALLE ANLEITUNGEN SORGFÄLTIG DURCHLESEN UND DIESE FÜR ZUKÜNFTIGE FRAGEN AUFBEWAHREN

Garantie

Unsere 24-Monats-Garantie zeigt, wie groß unser Vertrauen in die hohe Qualität unserer Design-, Technik-, Produktions- und Produktleistung ist. Wir garantieren, dass dieses Produkt gemäß den aktuellen europäischen Sicherheitsanforderungen und Qualitätsstandards hergestellt wurde, die auf dieses Produkt Anwendung finden und dass dieses Produkt zum Zeitpunkt des Kaufes frei von Material- und Verarbeitungsmängeln ist. Unter den hier beschriebenen Bedingungen kann diese Garantie von Verbrauchern in den Ländern, in denen dieses Produkt von einer Tochtergesellschaft der Dorel Group oder einem autorisierten Händler oder Verkäufer verkauft wurde, geltend gemacht werden.

Unsere 24-Monats-Garantie erstreckt sich auf Material- und Verarbeitungsmängel bei Verwendung unter normalen Bedingungen und gemäß unserem Benutzerhandbuch für einen Zeitraum von 24 Monaten ab dem Datum des ursprünglichen Einzelhandelskaufs durch den Endkunden. Zur Anforderung von Reparaturen oder Ersatzteilen im Rahmen der Garantie aufgrund von Material- und Verarbeitungsmängeln ist der Nachweis zu erbringen, dass der Kauf innerhalb von 24 Monate vor dieser Service-Anforderung erfolgt ist.

Unsere 24-Monats-Garantie erstreckt sich nicht auf Schäden aufgrund von normalem Verschleiß, Schaden durch Unfälle, missbräuchlicher Verwendung, Fahrlässigkeit, Feuer, Kontakt mit Flüssigleiten oder sonstige externe Ursachen, Schaden infolge der Nichtbefolgung des Benutzerhandbuches, Schaden durch Verwendung mit einem anderen Produkt, Schaden aufgrund von Wartung oder Reparatur durch eine Person, die nicht von uns autorisiert wurde, oder Diebstahl des Produktes oder Entfernung oder Änderung eines Etiketts oder einer Kennnummer vom bzw. am Produkt. Beispiele für normalen Verschleiß sind die Abnutzung von Rädern und Gewebe durch regelmäßige Nutzung und die natürliche Farb- und Materialabschwächung über einen längeren Zeitraum und eine längere Nutzungsdauer.

Was im Falle von Mängeln zu tun ist:
Falls Probleme oder Mängel auftreten, sollten Sie sich für schnellen Service am besten an den von uns autorisierten Händler oder Verkäufer wenden. Unsere 24-Monats-Garantie wird dort anerkannt (1). Dazu ist ein Nachweis zu erbringen, dass der Kauf innerhalb von 24 Monaten vor der Service-Anforderung erfolgt ist. Am einfachsten ist es, Ihre Service-Anforderung vorab vom unsere Kundenservice genehmigen zu lassen. Wenn Sie unter dieser Gewährleistung einen gültigen Anspruch vorbringen, verlangen wir möglicherweise, dass Sie das Produkt an den von uns autorisierten Händler oder Verkäufer im Einklang mit unseren Anweisungen zurückgeben. Wir zahlen die Gebühren für Sendung und Rücksendung, wenn alle Anweisungen befolgt werden. Schäden und/oder Mängel, die weder von unserer Gewährleistung noch den gesetzlichen Rechten des Verbrauchers abgedeckt sind, und/oder Schäden und/oder Mängel an Produkten, die nicht von unserer Gewährleistung abgedeckt sind, können gegen ein angemessenes Entgelt bearbeitet werden.

Rechte des Verbrauchers:
Ein Verbraucher hat gesetzliche Rechte gemäß des geltenden Verbraucherrechts; dieses kann von Land zu Land variieren. Die Rechte des Verbrauchers unter geltender nationaler Gesetzgebung werden von dieser Gewährleistung nicht berührt.

Diese Gewährleistung wird von Dorel Netherlands bereitgestellt. Wir sind in den Niederlanden unter der Firmennummer 17060920 eingetragen. Unsere Geschäftsadresse ist Korendijk 5, 5704 RD Helmond, The Netherlands, und unsere Postanschrift ist P.O. Box 6071, 5700 ET Helmond, The Netherlands.

Die Namen und Adressen anderer Tochtergesellschaften der Dorel-Gruppe finden Sie auf der letzten Seite dieses Handbuch und auf unserer Website für die jeweilige Marke.

(1) Produkte, bei denen die Etiketten oder Identifikationsnummern entfernt oder geändert wurden, gelten als nicht zugelassen. Für diese Produkte wird keine Garantie gewährt, da die Echtheit dieser Produkte nicht feststellbar ist.

Allgemeines

- Schutzgitter mit manuellem Verschluss-System
- WARNUNG! Eine fehlerhafte Montage kann gefährlich sein
- Hinweis: Dieses Kinderschutzgitter ist nur für den häuslichen Gebrauch vorgesehen
- Das Safety 1st Quick-Close+ Türschutzgitter zum Klemmen entspricht strengen Sicherheitsnormen, sofern es korrekt zwischen zwei stabilen Flächen montiert wird. Für Durchgänge mit einer Breite von mindestens 73 cm bis maximal 80 cm.
- Kann mit Hilfe von separat erhältlichen Verlängerungen à 7 cm auf bis zu 94 cm verlängert werden.
- Pro Sicherheitsgitter werden maximal 2 Verlängerungen empfohlen.
- WARNUNG! Keinesfalls als Fensterschutzgitter verwenden.
- Für Kinder im Alter von 6 – 24 Monaten.
- Dieses Sicherheitsgitter erfüllt die Anforderungen der EU-Norm EN 1930:2011.

WARNHINWEISE:

WARNUNG! Die Position des Schutzgitters im Verhältnis zur Treppe kann sich negativ auf die Sicherheit Ihres Kindes auswirken

WARNUNG! Wird das Schutzgitter am oberen Ende der Treppe installiert, um einen Sturz des Kindes von der Treppe zu verhindern, darf es keinesfalls unterhalb der obersten Stufe angebracht werden.

WARNUNG! Wird das Schutzgitter am unteren Ende der Treppe verwendet, um zu verhindern, dass das Kind die Treppe hoch krabbelt, muss es auf der untersten Stufe angebracht werden.

WARNUNG! Nie ohne Sicherungsnäpfe verwenden.

WARNUNG! Ein unzulängliches Befestigen oder falsches Aufstellen dieses Sicherheitsgitters kann gefährliche Folgen haben!

ACHTUNG: Das Schutzgitter nicht mehr verwenden, wenn Ihr Kind in der Lage ist, daran hochzuklettern.

ACHTUNG: Vergewissern Sie sich, dass das Schutzgitter ordnungsgemäß geschlossen ist.

WARNUNG! Achten Sie auf die Bodenleiste, wenn Sie das Gitter benutzen.

WARNUNG! Schutzgitter keinesfalls verwenden, wenn Teile fehlen oder beschädigt sind.

- Stellen Sie sicher, dass Wand, Türrahmen oder Treppengeländer, an denen Sie das Schutzgitter befestigen, solide, unnachgiebig und rutschfest sind.
- Bei älteren Kindern besteht die Gefahr, dass diese über das Gitter klettern.
- Achten Sie darauf, dass das Kind nicht am Gitter zerrt oder versucht darüber zu klettern.
- Überprüfen Sie in regelmäßigen Abständen, ob das Schutzgitter noch korrekt befestigt, gesichert und frei von Schäden ist. Achten Sie dabei insbesondere auf die Stabilität der Halterungen und die Funktion des Sperrmechanismus.
- Nach einem Unfall auf keinen Fall weiterhin verwenden.
- Ausschließlich original Ersatzteile oder Zubehör verwenden.

Reinigung:

Mit einem feuchten Tuch reinigen und sorgfältig trocknen. Keine aggressiven Reiniger verwenden. Nicht in Wasser tauchen.

Index

Manual de instrucciones / Garantía
Istruzioni per l'uso / Garanzia
Modo de utilização / Garantia
Instructions for use / Warranty
Gebrauchsanweisung / Garantie

6
13
15

ES 18
IT 20
PT 22
GB 24
DE 26

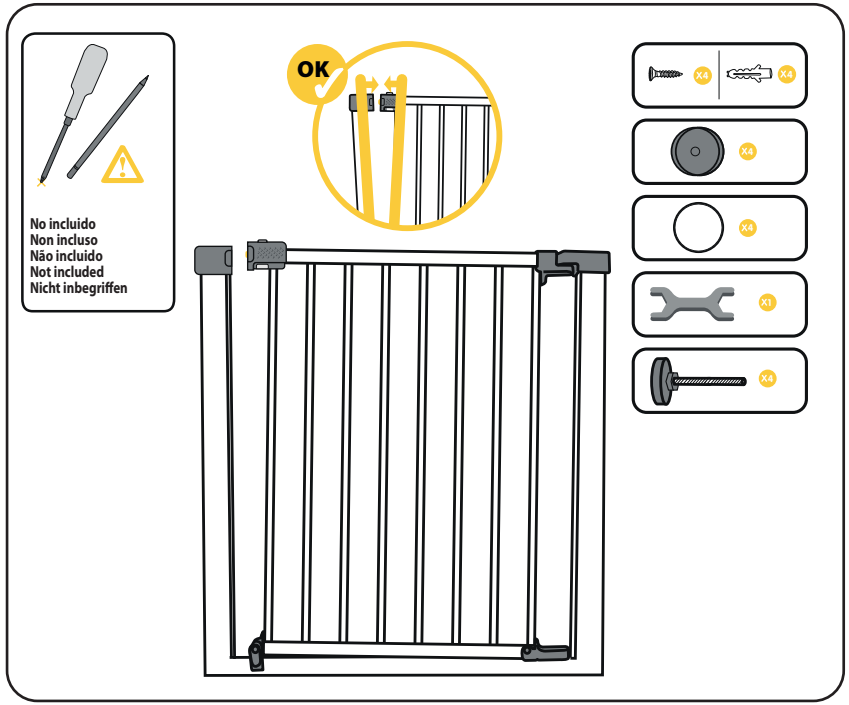

GARANTIA

EA nossa garantia de 24 meses reflecte a nossa confiança na qualidade superior do nosso design, engenharia e produção, bem como no desempenho do produto. Garantimos que este produto foi fabricado de acordo com as normas de qualidade e os requisitos de segurança europeus actualmente em vigor para este produto, e que, à data da compra, o produto se encontra isento de defeitos de fabrico ou de materiais. Sob as condições aqui mencionadas, esta garantia pode ser invocada pelos consumidores nos países onde este produto foi vendido por uma filial do Dorel Group ou por um distribuidor ou retalhista autorizado.

A nossa garantia de 24 meses abrange quaisquer defeitos de fabrico e de materiais, quando o produto é utilizado em condições normais e em conformidade com as indicações constantes do manual do utilizador por um período de 24 meses a partir da data da compra inicial no revendedor pelo primeiro cliente utilizador final. De modo a solicitar reparações ou peças sobresselentes ao abrigo da garantia a título de defeitos de material e de fabrico, deverá apresentar o comprovativo da aquisição efectuada durante os 24 meses que antecedem a requisição do serviço.

A nossa garantia de 24 meses não se aplica a defeitos causados pelo desgaste normal, danos causados por acidentes, utilização abusiva, negligência, incêndio, contacto com líquidos ou outras causas externas, danos que sejam consequência do incumprimento do manual do utilizador, danos causados pela utilização com outro produto, danos causados por reparações feitas por alguém não autorizado por nós, ou se o produto for roubado ou se alguma etiqueta ou número de identificação tiver sido removido do produto ou alterado. Exemplos de uso e desgaste normais são rodas e tecidos deteriorados em consequência de uma utilização regular e da natural degradação dos materiais e das cores devido ao desgaste normal do produto.

Como proceder caso verifique a existência de defeitos:
Na eventualidade de surgirem quaisquer problemas ou defeitos, a melhor opção para obter um serviço rápido será dirigir-se ao revendedor autorizado ou ao revendedor por nós reconhecido que reconhecem a nossa Garantia de 24 meses (1). Deverá apresentar o comprovativo da aquisição efectuada no período de 24 meses que antecede a data de requisição do serviço. Será mais fácil se obtiver a pré-aprovação da sua requisição de serviço pelo Departamento de Manutenção [da marca]. Se apresentar uma reclamação válida no âmbito desta garantia, poderemos solicitar que devolva o produto ao revendedor autorizado ou revendedor reconhecido por nós ou que nos envie o produto de acordo com as nossas instruções. Pagaremos os custos do envio e de devolução se todas as instruções forem cumpridas. Os danos que não são cobertos pela garantia poderão ser reparados mediante o pagamento de tarifas razoáveis. Os danos e/ou defeitos não cobertos pela nossa garantia nem pelos direitos legais do consumidor e/ou os danos e/ou defeitos em relação aos produtos que não são cobertos pela nossa garantia podem ser reparados a um preço razoável.

Direitos do consumidor:
Um consumidor possui direitos legais nos termos da legislação de protecção do consumidor aplicável, que pode variar de país para país. Os direitos do consumidor nos termos da legislação nacional aplicável não são afectados por esta garantia.

Esta garantia é fornecida pela Dorel Netherlands. Estamos registados nos Países Baixos com o número de sociedade 17060920. A nossa morada comercial é Korendijk 5, 5704 RD Helmond, Países Baixos, e a nossa morada postal é P.O. Box 6071, 5700 ET Helmond, Países Baixos.

Os nomes e moradas de outras filiais do grupo Dorel podem ser encontrados na última página deste manual e no nosso sítio Web para a marca em causa

(1) Não são autorizados para esse efeito os produtos adquiridos que retirem ou alterem as etiquetas ou os números de identificação. Uma vez que não é possível averiguar a autenticidade destes produtos, não lhes será aplicável qualquer garantia.

Informações gerais

- Grade de proteção com sistema de fecho manual
- AVISO: uma montagem incorrecta pode ser perigosa
- Nota: esta grade de protecção para crianças destina-se apenas à utilização doméstica
- A grade de proteção "Quick-Close+" da Safety 1st cumpre os rigorosos requisitos de segurança quando instalada corretamente entre duas superfícies firmes. Indicada para aberturas entre mín 73 cm a máx. 80 cm.
- Pode ser regulada até 94 cm com extensões separadas de 7 cm. Recomenda-se um máximo de 2 extensões para cada cancela.
- Nunca utilize como barreira para janelas.
- Adequada para idades entre os 6 e os 24 meses.
- Quando instalada correctamente, esta cancela está em conformidade com a norma EN 1930:2011.

ADVERTÊNCIA:

ADVERTÊNCIA: A posição da porta de segurança relativamente às escadas pode ter um efeito adverso na segurança das crianças.

ADVERTÊNCIA: Se a porta de segurança for utilizada no cimo das escadas para impedir que a criança caia pelas escadas abaixo, não deve ser instalada em nenhum degrau abaixo do degrau superior.

ADVERTÊNCIA: Se a porta de segurança for utilizada no fundo das escadas para evitar que a criança suba as escadas, deve ser instalada no degrau mais abaixo.

ADVERTÊNCIA: Nunca utilize sem ventosas de fixação.

ADVERTÊNCIA: A montagem ou posicionamento incorrectos desta barreira pode ser perigoso.

ADVERTÊNCIA: Verifique se a barreira de segurança está correctamente fechada.

ATENÇÃO: deixar de usar a grade de proteção se a criança conseguir trepar pela mesma.

ATENÇÃO! Tenha cuidado com a barra inferior ao utilizar a proteção.

Certifique-se de que a parede, o caixilho da porta ou o pilar da escadaria onde pretende instalar a cancela é resistente, rígido e possui uma superfície plana e sem gorduras.

Em conformidade com a norma EN 1930:2011. Esta norma não prevê produtos concebidos para utilização em janelas.

Concebida para ser utilizada apenas com crianças entre os 6 e os 24 meses, pois existe o risco das crianças mais velhas conseguirem passar por cima da barreira. Não permita que a criança empurre ou tente trepar para a barreira.

Assim que a cancela estiver instalada, deverá ser examinada com regularidade para garantir que a mesma está adequadamente fixa e segura.

A cancela deverá ser inspeccionada periodicamente quanto ao estado geral, prestando uma atenção especial à segurança dos acessórios e ao funcionamento dos dispositivos de bloqueio.

Não utilize esta cancela caso alguma das peças esteja danificada ou em falta.

Se a cancela sofrer algum acidente, não a utilize novamente.

As peças de substituição e extensões adicionais só devem ser adquiridas junto da Dorel Europe.

Instruções de limpeza:

Para limpar, utilize um pano húmido e seque bem. Não utilize agentes de limpeza abrasivos. Não coloque em água.

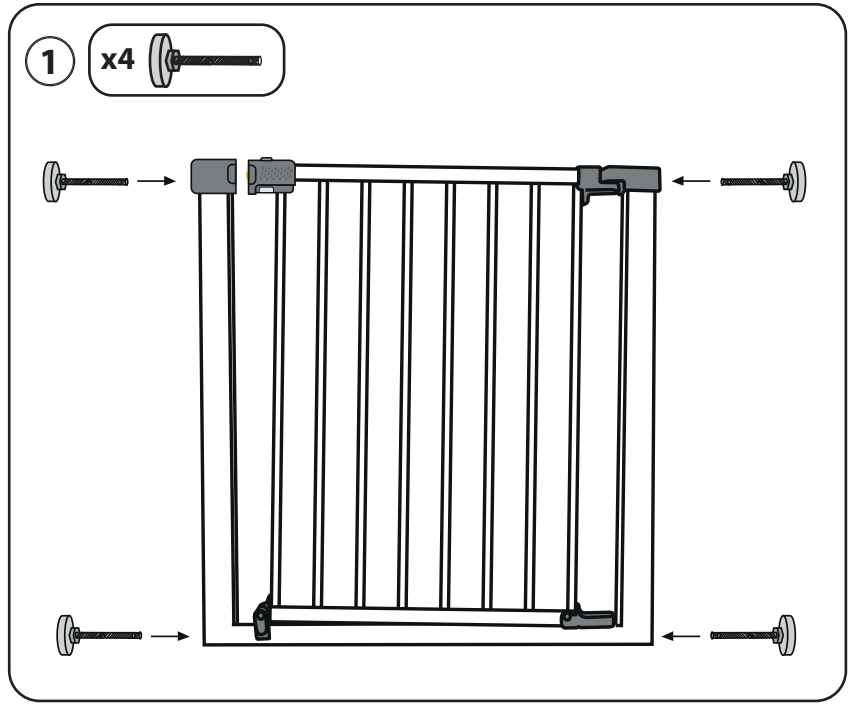

2420431430_quickclose+_lidl_manual_LB5.indd Druckbogen 7 von 14 - Seiten (22, 7)

18.06.21 09:29

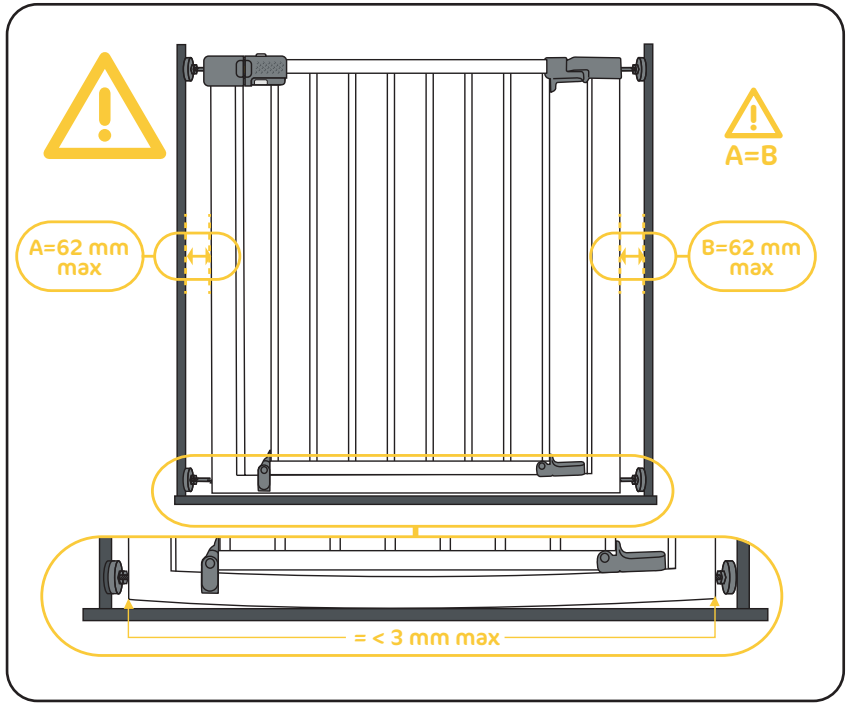

GARANZIA

La garanzia della durata di 24 mesi che applichiamo ai nostri prodotti riflette la fiducia che riponiamo nella qualità eccezionale del nostro design, della nostra progettazione e produzione, nonché delle prestazioni. Garantiamo che questo prodotto è stato fabbricato in conformità con gli attuali requisiti europei in materia di sicurezza e con gli standard di qualità applicabili a questo prodotto, e altresì che quest'ultimo è scevro da difetti legati alla manodopera o ai materiali impiegati al momento dell'acquisto. Alle condizioni qui menzionate, il cliente può ricorrere alla presente garanzia nei Paesi in cui il presente prodotto sia stato venduto da una controllata del gruppo Dorel o da un rivenditore o concessionario autorizzato.

La nostra garanzia della durata di 24 mesi copre eventuali difetti dei materiali e di fabbricazione se il prodotto viene utilizzato in condizioni regolari ed in conformità con il nostro manuale d'istruzioni, per un periodo di 24 mesi dalla data dell'acquisto al dettaglio originale dal primo cliente utente finale. Per richiedere riparazioni o parti di ricambio in garanzia per i suddetti difetti, è necessario presentare la prova d'acquisto (che deve essere stato effettuato entro e non oltre i 24 mesi precedenti alla richiesta di assistenza).

La garanzia non copre invece difetti causati da normale usura, danni causati da incidenti, utilizzo non corretto, negligenza, incendi, contatto con liquidi o altra causa esterna, danni derivanti dal mancato rispetto del manuale d'istruzioni, danni causati dall'utilizzo con un altro prodotto, danni causati da manutenzione da parte di persone da noi non autorizzate; la garanzia non vale altresì in caso di furto del prodotto o rimozione dal prodotto stesso o modifica di qualsiasi targhetta o numero identificativo. Esempi di normale usura includono parti quali: ruote e tessuti usurati da un utilizzo regolare del prodotto, nonché il naturale deterioramento dei colori e dei materiali in seguito al normale invecchiamento del prodotto.

Cosa fare in caso di difetti:
Qualora si verifichino problemi o difetti, la scelta migliore per un servizio rapido è rivolgersi al rivenditore autorizzato o dettagliante riconosciuto. La nostra garanzia di 24 mesi è riconosciuta dai rivenditori (1). È necessario presentare la prova d'acquisto (che deve essere stato effettuato entro e non oltre i 24 mesi precedenti alla richiesta di assistenza). L'operazione è resa più semplice richiedendo prima l'approvazione da parte nostra. Se si presenta una richiesta valida ai sensi della presente garanzia, potremo richiedere al cliente di restituire il prodotto al rivenditore autorizzato o dettagliante riconosciuto o di spedire il prodotto presso di noi secondo le nostre istruzioni. Le spese di spedizione e reso legate sono a nostro carico, se vengono seguite tutte le istruzioni. I danni e/o difetti non coperti dai diritti legali dei consumatori e/o i danni e/o difetti non coperti dalla garanzia o a prodotti non coperti dalla garanzia possono tuttavia essere gestiti secondo prezzi ragionevoli.

Diritti del consumatore:
Il consumatore gode di diritti legali secondo la legislazione applicabile al consumatore stesso, che può variare secondo il Paese. I diritti del consumatore ai sensi della legislazione nazionale vigente non sono inficiati dalla presente garanzia.

La presente garanzia è offerta da Dorel Netherlands. Siamo iscritti al registro delle imprese nei Paesi Bassi con numero di registrazione 17060920. La nostra sede legale è Korendijk 5, 5704 RD Helmond, Paesi Bassi, e il nostro recapito postale è P.O. Box 6071, 5700 ET Helmond, Paesi Bassi.

Dettagli di nomi e indirizzi di altre sussidiarie del gruppo Dorel si trovano sull'ultima pagina del presente manuale e sul nostro sito web per il marchio in questione.
(1) I prodotti acquistati presso rivenditori che rimuovono o modificano le etichette o i numeri di identificazione sono considerati non autorizzati. Prodotti acquistati presso rivenditori non autorizzati sono considerati essi stessi non autorizzati. Nessuna garanzia si applica a questi prodotti, in quanto l'autenticità di questi prodotti non può essere accertata.

Generali

- Cancelletto di sicurezza con sistema di chiusura manuale
- ATTENZIONE: un montaggio errato può essere pericoloso
- Nota: questo cancelletto di sicurezza è previsto solo per l'uso domestico.
- Il cancelletto montato a pressione Quick-Close+ Safety 1st è conforme ai rigorosi requisiti di sicurezza se montato correttamente tra due superfici solide. Adatto per aperture da 73 cm a 80 cm senza prolunghe.
- Può essere regolato fino a 94 cm con prolunghe individuali da 7 cm ciascuna. Per ciascun cancelletto si raccomandano 2 prolunghe massimo.
- Non usarlo mai quale parapetto per una finestra.
- Il cancelletto è stato previsto per bambini dai 6 ai 24 mesi.
- Questa barriera di sicurezza è conforme alla norma EN 1930:2011

AVERTENZA:

AVVERTENZA! La posizione del cancelletto rispetto alle scale può compromettere la sicurezza del bambino.

AVVERTENZA! Se il cancelletto viene usato in cima alle scale per impedire al bambino di cadere dalle scale, deve essere posizionato sul pianerottolo e non su uno scalino più in basso.

AVVERTENZA! Se il cancelletto viene usato in fondo alle scale per impedire al bambino di salire, deve essere posizionato sul gradino più in basso.

AVVERTENZA! Non utilizzare questa barriera di sicurezza senza le sue coppelle per il fissaggio.

AVVERTENZA! Il non corretto adattamento o posizionamento di questa barriera di sicurezza può essere pericoloso.

ATTENZIONE: non utilizzare più la grata di protezione, se il vostro bambino è in grado di arrampicarsi su di essa.

AVVERTENZA: Controllare che la barriera di sicurezza sia chiusa correttamente.

ATTENZIONE! Fare attenzione alla barra inferiore quando si utilizza il cancelletto.

Accertarsi che la parete, la cornice della porta o il caposaldo del parapetto ai quali si desidera fissare il cancelletto siano robusti, rigidi e abbiano una superficie uniforme e priva di grasso.

Conforme alla normativa EN 1930:2011, che non comprende prodotti progettati per essere usati come parapetto sulle finestre.

Il cancelletto è stato progettato per bambini dai 6 ai 24 mesi, dato che sussiste il pericolo che dei bambini di età maggiore lo scavalchino. Non permettere al bambini di tirare o di tentare di scavalcare la barriera.

Una volta montato, il cancelletto deve essere controllato regolarmente per verificare che sia ben fissato e ben saldo.

o stato generale del cancelletto deve essere controllato periodicamente, prestando particolare attenzione alla saldezza degli attacchi e al funzionamento dei dispositivi di chiusura.

Non usare il presente cancelletto se alcune delle parti mancano o sono danneggiate.

Se il cancelletto subisce danni accidentali, non usarlo di nuovo.

Se servono delle parti supplementari o dei ricambi o prolunghe, rivolgersi a Dorel Europe.

Istruzioni di pulizia:

Pulirlo con un panno umido e asciugarlo a fondo. Non usare detersivi abrasivi. Non immergerlo in acqua.

Option A

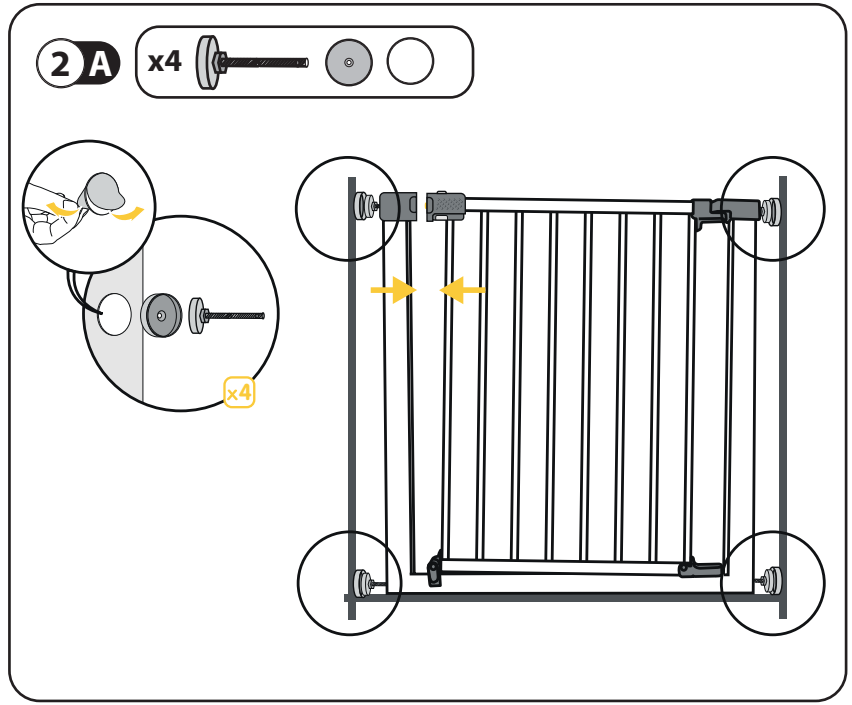

2420431430_quickclose+_lidl_manual_LB5.indd Druckbogen 9 von 14 - Seiten (20, 9)

18.06.21 09:29

Option B

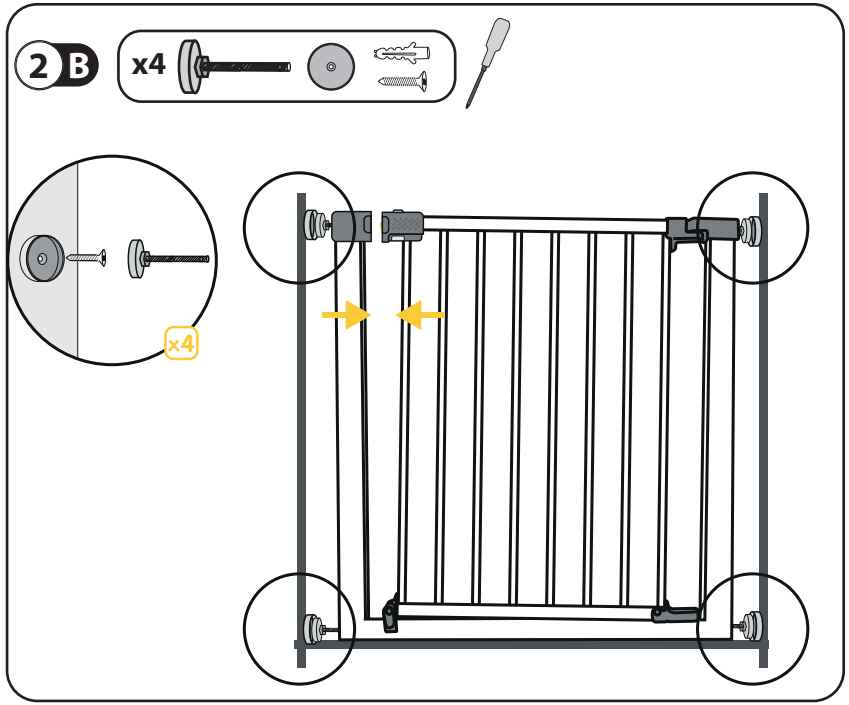

GARANTIA

Nuestra garantía de 24 meses es reflejo de la confianza que depositamos en la extraordinaria calidad de nuestro diseño, ingeniería, producción y en el rendimiento del producto. Garantizamos que este producto ha sido fabricado de acuerdo con las normas de seguridad y calidad europeas en vigor aplicables a este producto y que está libre de defectos en el momento de la compra. La presente garantía será aplicable, de acuerdo con las condiciones aquí establecidas, en aquellos países en los que el grupo Dorel, o cualquier distribuidor o establecimiento autorizado, venda este producto.

Nuestra garantía de 24 meses cubre cualquier defecto de fabricación en cuanto a materiales y mano de obra cuando se utiliza en condiciones normales, y de acuerdo con el manual de usuario, durante 24 meses a partir de la fecha de su adquisición por parte del primer usuario final. Para solicitar una reparación o piezas de repuesto en garantía, por defectos de fabricación, deberá presentar el comprobante de la compra (original o fotocopia) realizada en los 24 meses anteriores a la solicitud del servicio.

Nuestra garantía de 24 meses no cubre los daños causados por el uso y desgaste normales, daños provocados por accidentes, uso abusivo, negligencia, incendio, contacto con líquidos o cualquier otra causa externa, daños debidos a un uso distinto al establecido en el manual de usuario, daños producidos por el uso con otro producto, daños producidos por las reparaciones realizadas por otros servicios no autorizados, en caso de robo del producto o si se ha modificado o eliminado alguna etiqueta o número de identificación del producto. Pueden ser ejemplos de uso y desgaste normales el desgaste de las ruedas y del tejido por el uso habitual y la descomposición natural de los colores y los materiales debido al uso prolongado del producto y al paso del tiempo.

¿Qué hacer en caso de defectos?

Si surgen problemas o defectos, su mejor opción para obtener un servicio rápido es visitar al distribuidor o establecimiento autorizado que acepta nuestra garantía de 24 meses(1). Para ello, deberá presentar el comprobante de la compra realizada en los 24 meses anteriores a la solicitud del servicio. Lo más sencillo es que nos solicite directamente la aprobación previa del servicio. Si presenta una reclamación conforme a lo establecido en la presente garantía, le pediremos que devuelva el producto al distribuidor o establecimiento autorizado o que nos haga llegar el producto de acuerdo con nuestras instrucciones. Si se llevan a cabo todos los pasos indicados, no tendrá que abonar ningún gasto de envío ni de devolución del producto. Los daños no cubiertos por la garantía, se podrán solucionar a una tarifa razonable. Los daños y/o defectos que no estén cubiertos por la garantía, ni por los derechos legales del consumidor, y/o los daños o defectos en productos que no estén cubiertos por nuestra garantía se podrán solucionar a una tarifa razonable.

Derechos del consumidor:

El consumidor dispone de los derechos aplicables de acuerdo con la legislación vigente, que pueden diferir de un país a otros. Los derechos que posea el consumidor según la legislación nacional aplicable no se verán afectados por la presente garantía.

Esta garantía ha sido remitida por Dorel Netherlands, empresa inscrita en los Países Bajos con el número de registro 17060920. La sede social se encuentra en Korendijk 5, 5704 RD Helmond, Países Bajos, y la dirección postal es: P.O. Box 6071, 5700 ET Helmond, Países Bajos.

En la última página del presente manual, así como en el sitio web de la marca, se indican los nombres y direcciones de otras filiales del grupo Dorel.

(1) Los productos adquiridos en tiendas o distribuidores que eliminen o modifiquen las etiquetas o números de identificación, se considerarán no autorizados. No se aplicará garantía alguna a estos productos ya que no se podrá comprobar su autenticidad.

2420431430_quickclose+_lidl_manual_LB5.indd Druckbogen 10 von 14 - Seiten (10, 19)
18.06.21 09:29

Información general

- Baranda de protección con sistema de cierre manual
- ADVERTENCIA: Puede ser peligroso si se monta de forma equivocada.
- Aviso: Esta rejilla protectora para niños sólo está prevista para ser usada en casa.
- La puerta de ajuste de presión Quick-Close+ de Safety 1st satisface los requisitos de seguridad más estrictos cuando se instala correctamente entre dos superficies sólidas. Ajusta en aberturas de 73 a 80cm sin extensiones.
- Se puede ajustar a 94 cm con extensiones separadas de 7 cm. Se recomienda un máximo de 2 extensiones para cada puerta.
- No use nunca la puerta como barrera de la ventana.
- Para niños de 6 a -24 meses.
- Cuando se instala correctamente, esta puerta tiene conformidad con EN 1930:2011.

AVISO:

AVISO: La posición de la puerta de seguridad en relación con las escaleras podría tener un efecto adverso en la seguridad del niño.

AVISO: Si la puerta de seguridad se usa en el rellano de las escaleras para impedir que se caiga el niño por ellas, no deberá instalarse en un escalón por debajo del nivel del escalón superior.

AVISO: Si la puerta de seguridad se usa en la parte de abajo de las escaleras para impedir que el niño suba por ellas, deberá instalarse en el escalón inferior.

AVISO: No utilice nunca la puerta sin las copas de fijación.

AVISO: La instalación o la colocación incorrectas de esta barrera puede resultar peligroso.

ADVERTENCIA: Compruebe que la barrera de seguridad se encuentra cerrada correctamente.

ADVERTENCIA: no vuelva a utilizar la barrera de seguridad en caso de que su hijo sea capaz de subirse a ella.

Asegúrese de que la pared, marco de la puerta o poste de escalera al que se fije la puerta es fuerte, rígido y tiene una superficie uniforme y libre de grasa.

ADVERTENCIA! Tener en cuenta la barra inferior al utilizar la puerta.

De conformidad con EN 1930:2011. No se tratan aquí los productos diseñados para proteger las aberturas de las ventanas. Diseñada para niños de 6 - 24 meses solamente, debido al peligro de que los niños mayores puedan trepar por encima de la puerta. No permita a su hijo que tire de la puerta, o intente trepar por encima de la barrera. Una vez instalada la puerta, se deberá comprobar con regularidad para asegurar que está bien fija y segura. La puerta debe comprobarse con regularidad para ver su condición general, con referencia especial a la seguridad de los acoplamientos y al funcionamiento de los dispositivos de cierre. No utilice esta puerta si encuentra alguna de las piezas dañada o que falta. Si tiene un accidente con la puerta, no la use otra vez. Las piezas adicionales correctas y de repuesto puede obtenerlas solamente de Dorel Europe.

Instrucciones de limpieza:

Para limpiarla, pase un paño húmedo y séquela bien. No utilice limpiadores abrasivos. No la sumerja en agua.

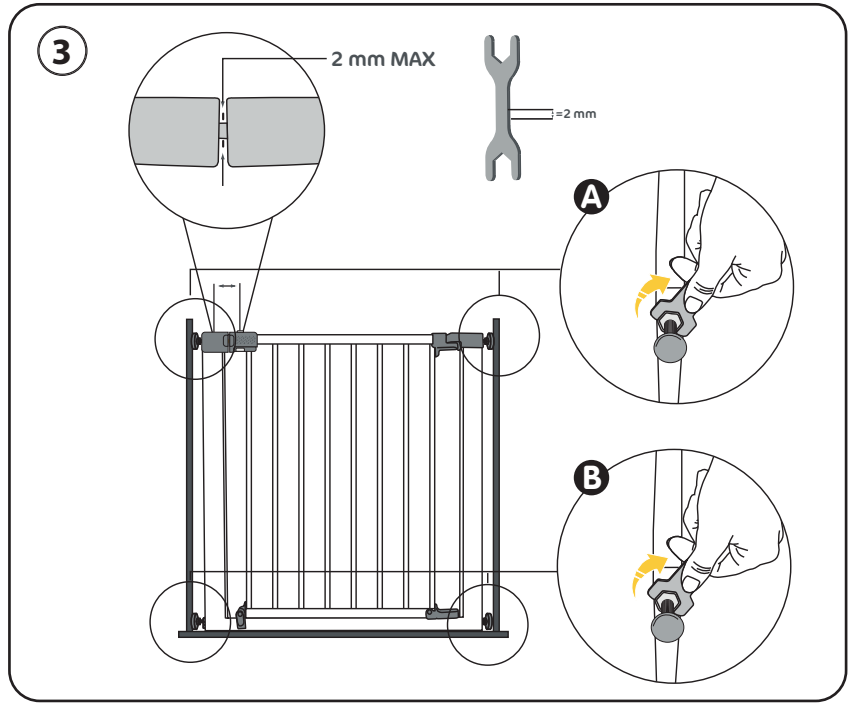

2420431430_quickclose+_lidl_manual_LB5.indd Druckbogen 11 von 14 - Seiten (18, 11)

18.06.21 09:29

4

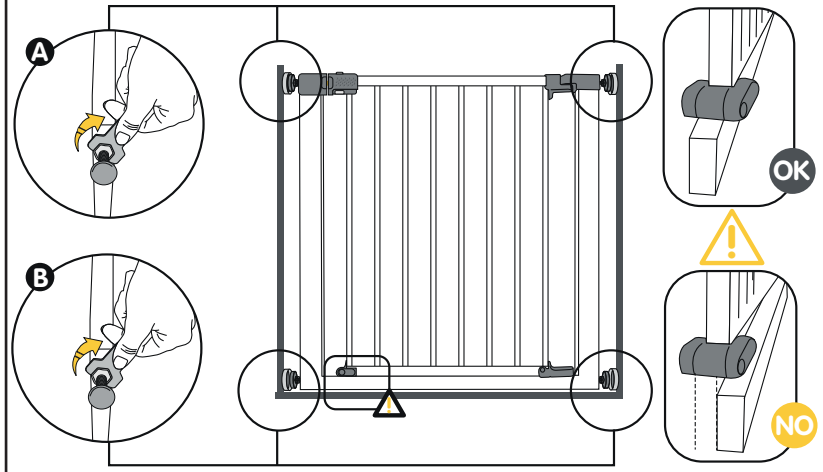

2420431430_quickclose+_lidl_manual_LB5.indd Druckbogen 12 von 14 - Seiten (12, 17)

18.06.21 09:29

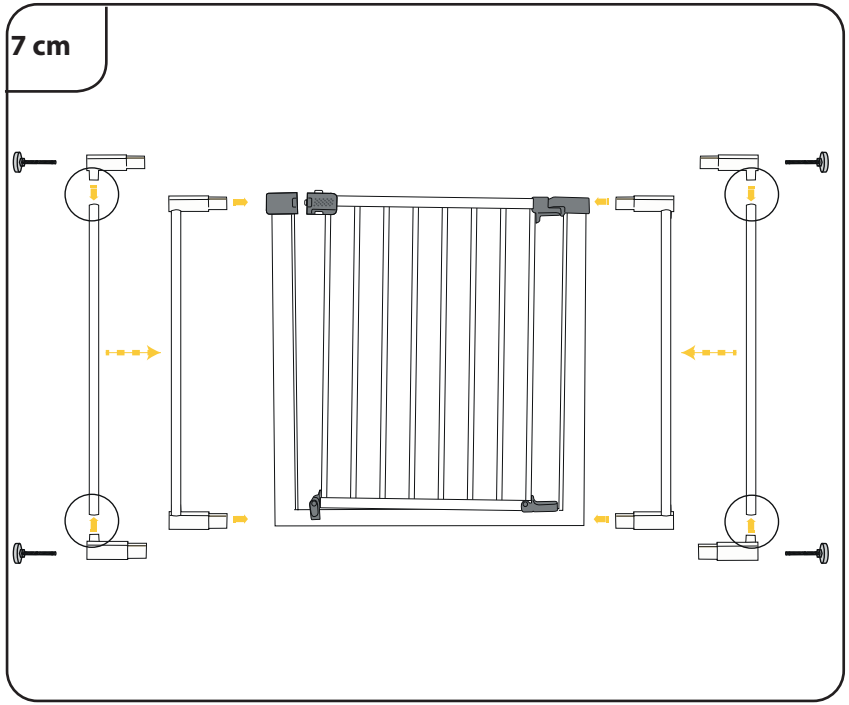

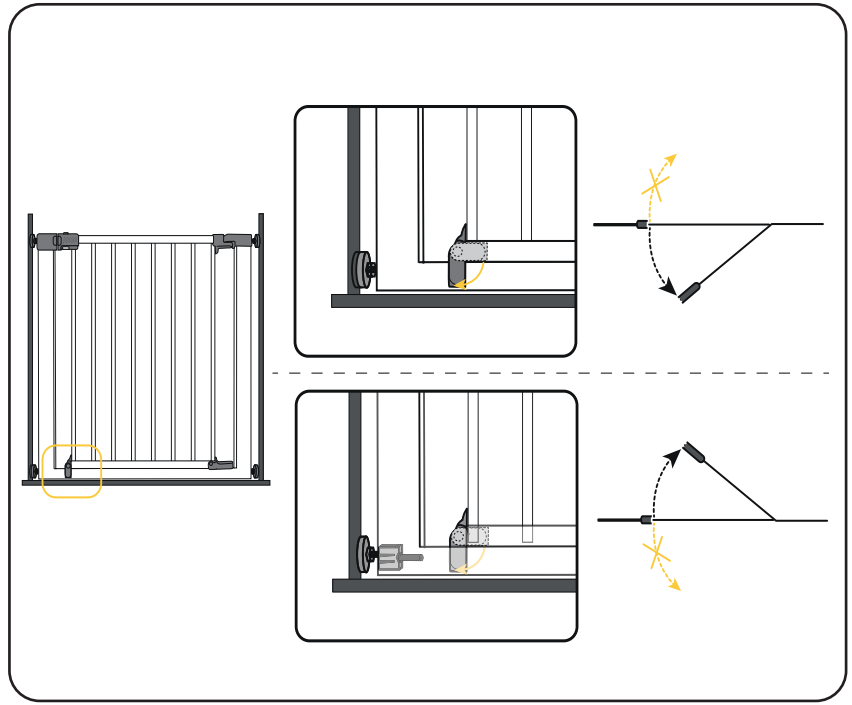

2420431430_quickclose+_lidl_manual_LB5.indd Druckbogen 13 von 14 - Seiten (16, 13)

18.06.21 09:29

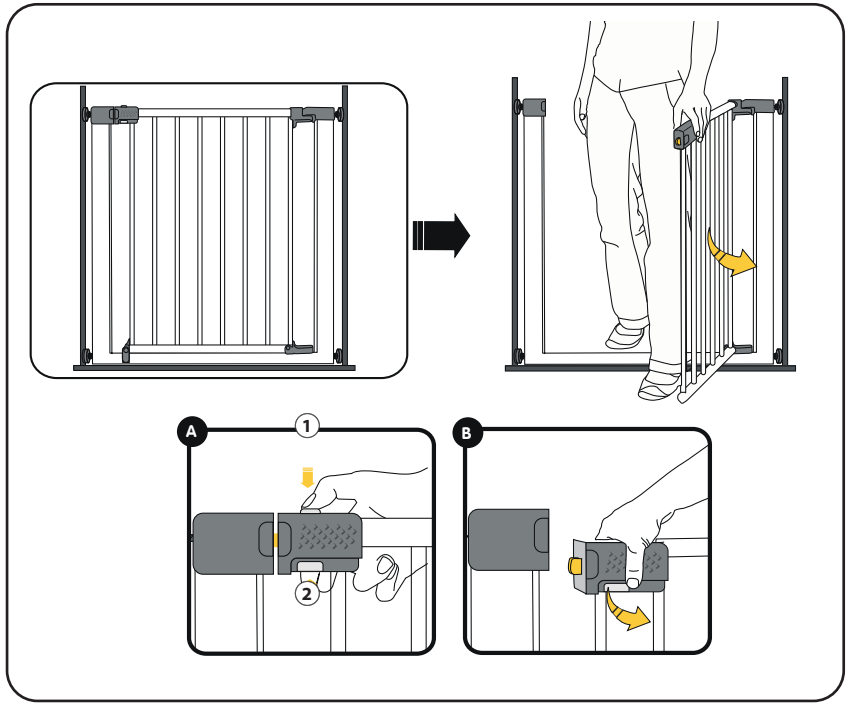

Accesorios
Accessori
Acessorios
Optional extra
Optionales Zubehör

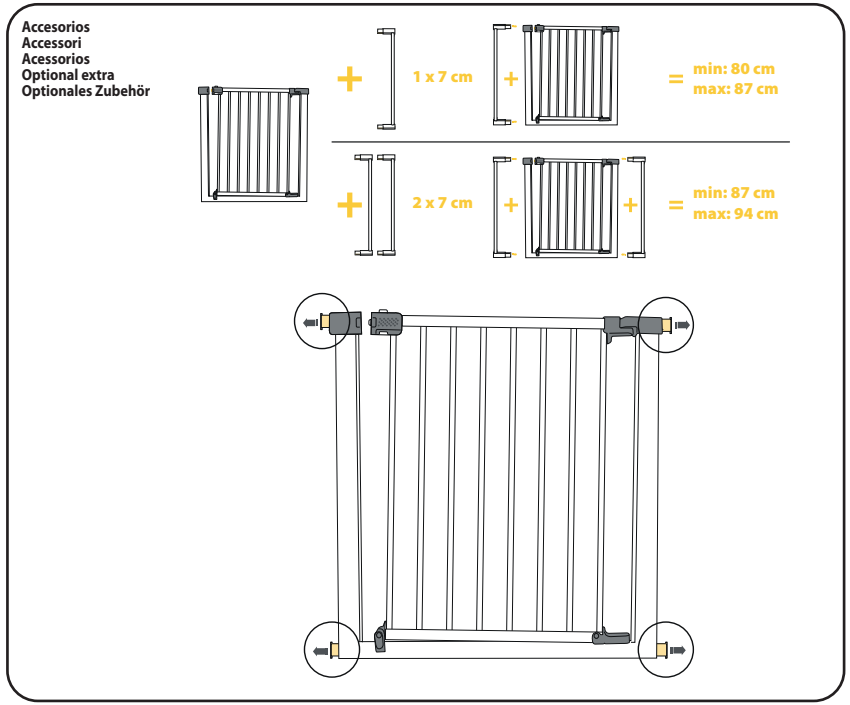

2420431430_quickclose+_lidl_manual_LB5.indd Druckbogen 14 von 14 - Seiten (14, 15)
18.06.21 09:29